〔様式第１３号〕

〔特例政令適用一般競争入札〕

質　疑　応　答　書

工事名　　第３南蒲生幹線工事１

	整理番号	１３０５１０１９８
質　　問　　事　　項	回　　答	
設計書 本工事費内訳表（補助） 内訳表 Ａ－３ 仮設工　３ 水道使用料 について、 ・水道水の用途詳細をお示し下さい。 ・計画上の、月あたり使用m^3数をお示し 下さい。	用途は、地中連続壁工・薬液注入工・大口径高圧噴射攪拌工・高圧噴射攪拌工・裏込材・初期作泥材です。 使用量は、提示することは出来ませんので、別紙工程表(参考)を参考に算出して下さい。	

注１　この質疑応答書は、設計図書等に対して質問がある場合（見積りに必要な事項に限る。）に提出してください。会社名を記入する必要はありません。

参　考

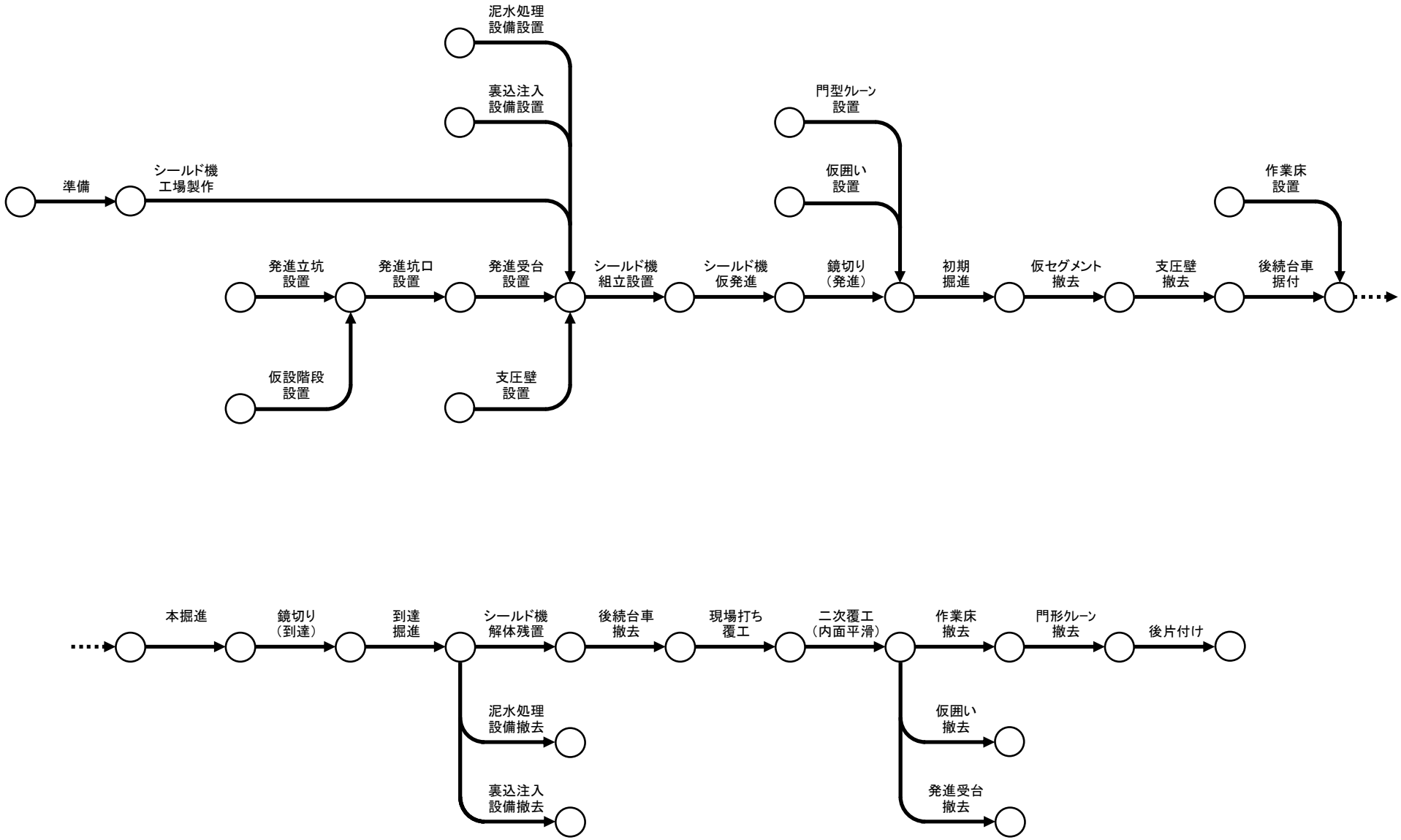
泥水処理
設備設置
裏込注入
設備設置
門型ｸﾚｰﾝ
設置
仮囲い
設置
作業床
設置
準備
シールド機
工場製作
発進立坑
設置
発進坑口
設置
発進受台
設置
シールド機
組立設置
シールド機
仮発進
鏡切り
（発進）
初期
掘進
仮セグメント
撤去
支圧壁
撤去
後続台車
据付
仮設階段
設置
支圧壁
設置
本掘進
鏡切り
（到達）
到達
掘進
シールド機
解体残置
後続台車
撤去
現場打ち
覆工
二次覆工
（内面平滑）
作業床
撤去
門形ｸﾚｰﾝ
撤去
後片付け
泥水処理
設備撤去
裏込注入
設備撤去
仮囲い
撤去
発進受台
撤去