資料８
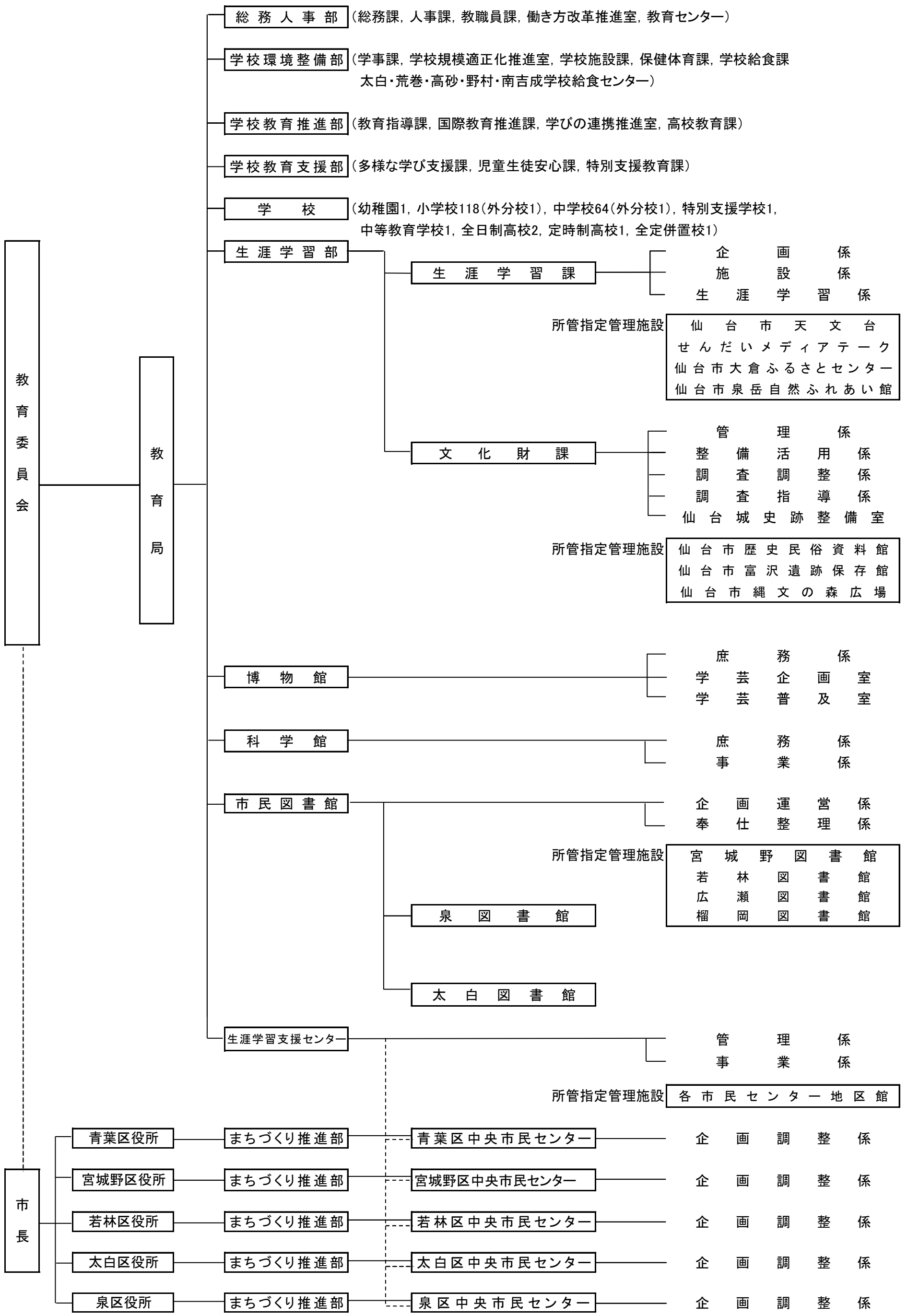
仙台市の社会教育行政組織図　（令和８年４月１日現在）